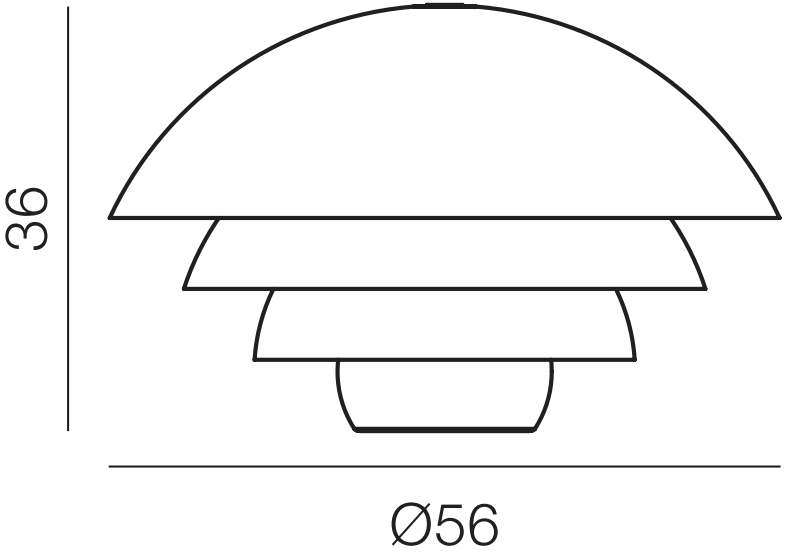
36
Ø56