**2294 / L / 1 / DIM**
**PISTILLO**
Design Emiliana Martinelli – 2014

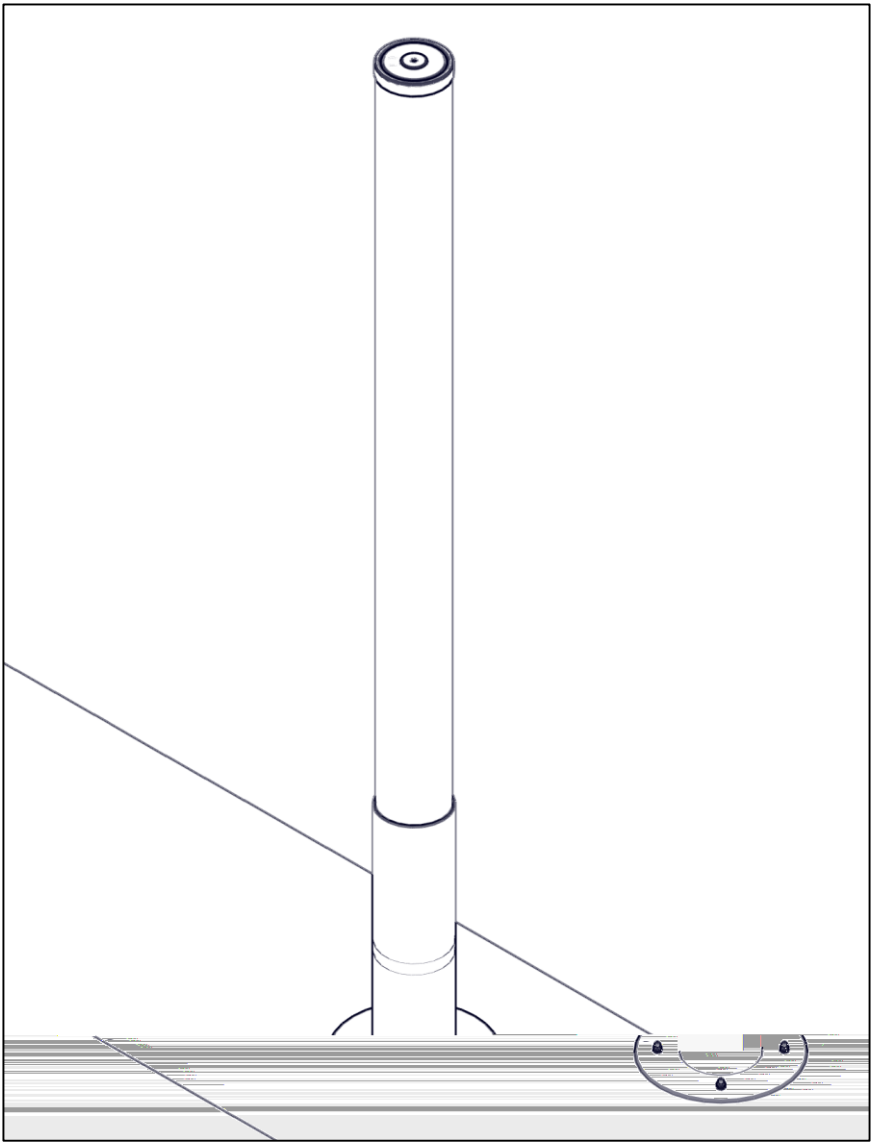

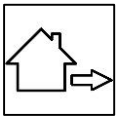

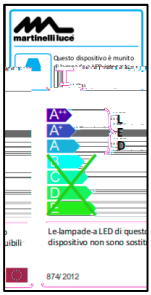
martinelli luce
Questo dispositivo è munito
A+
A-
A
B
C
D
E
L
E
D
Le lampade a LED di questo
dispositivo non sono sostit
874/2012

IP65

---

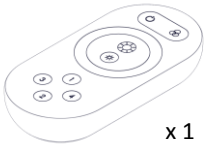

x 1

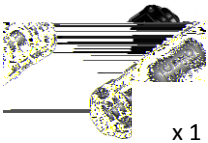

x 1

x 1

x 1

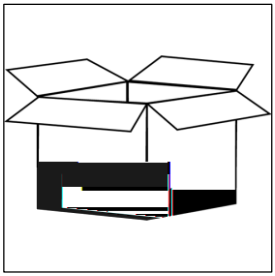

1

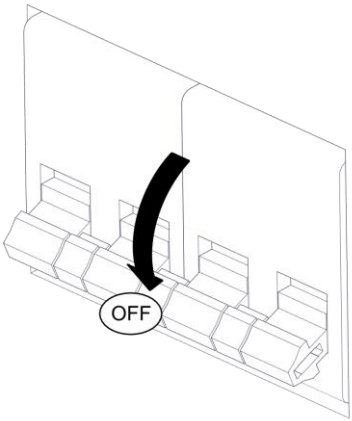


2

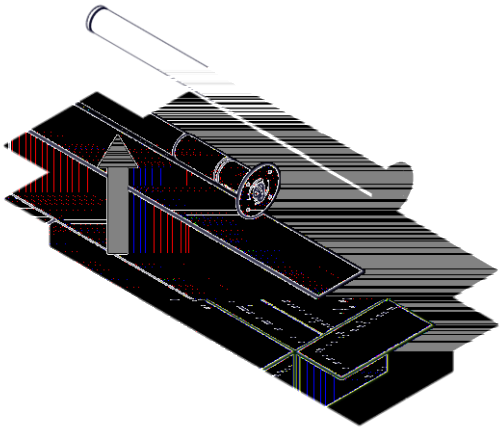

3

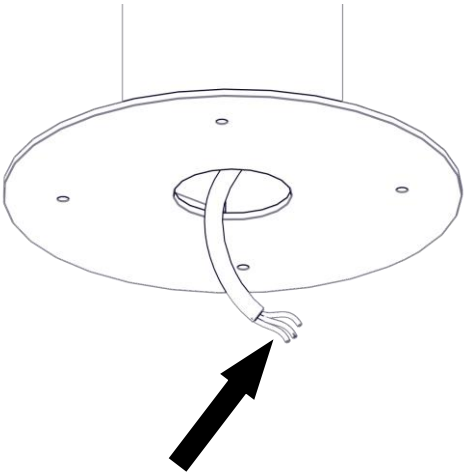

4

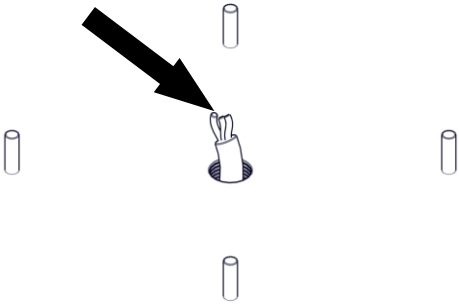

5

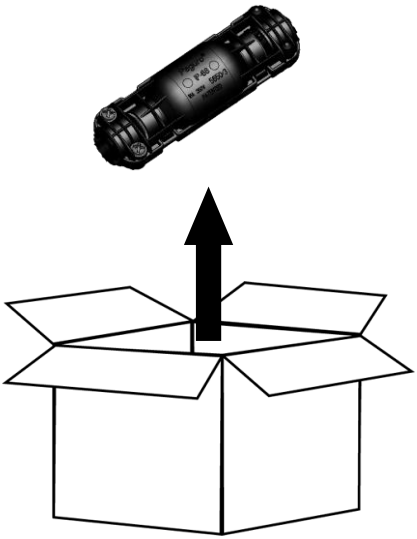

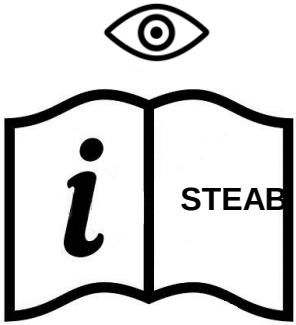


6

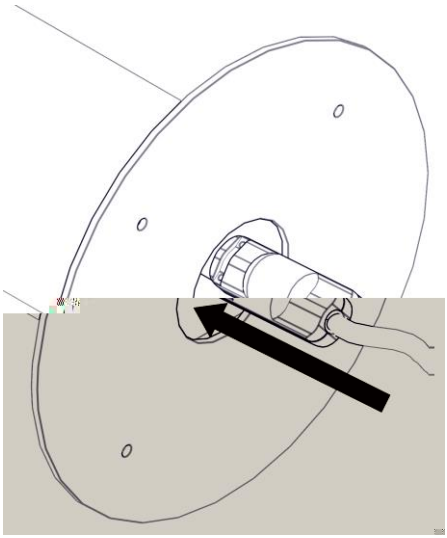

7

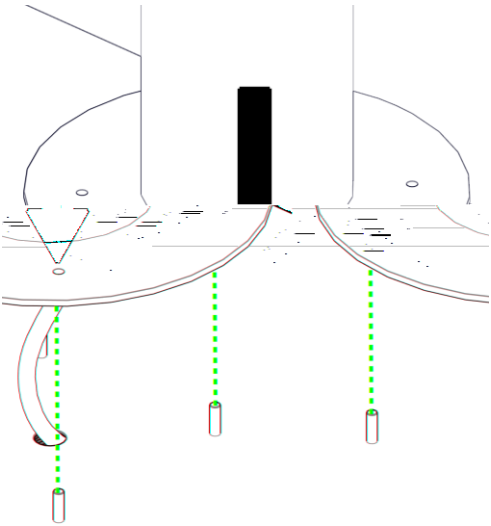

8

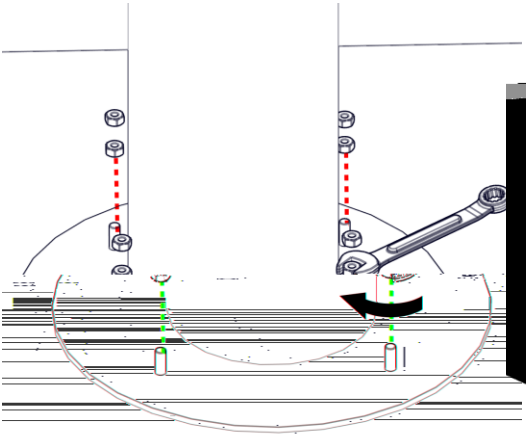

9

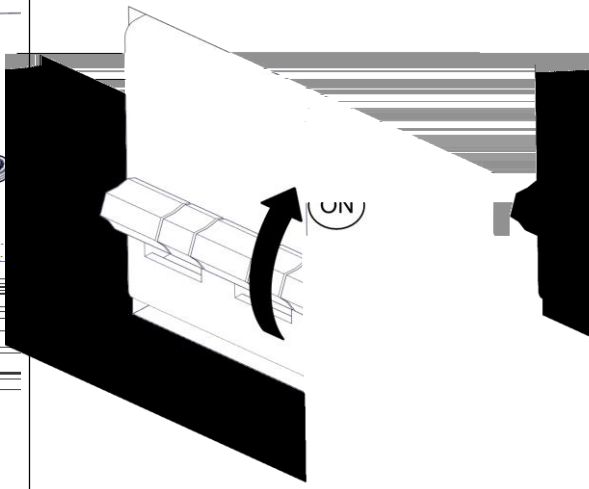
ON

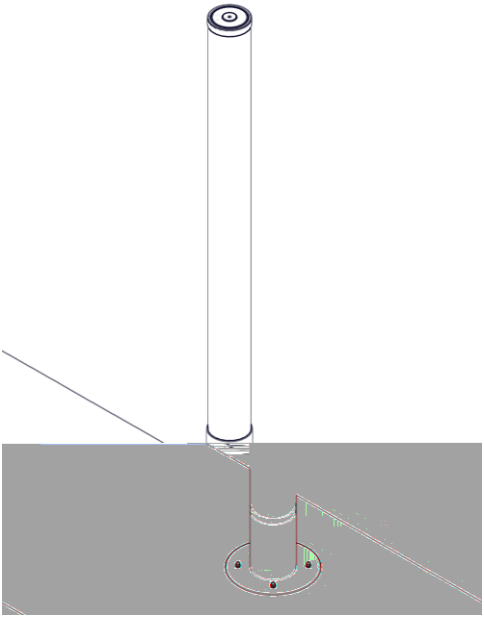

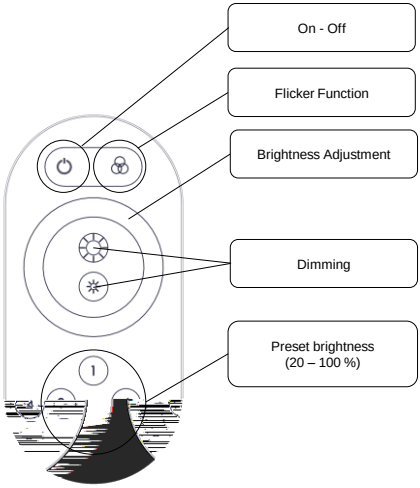
On - Off
Flicker Function
Brightness Adjustment
Dimming
Preset brightness
(20 – 100 %)

# martinelli luce

Via Teresa Bandettini
55100 Lucca (Lu) – Italy

Tel.+39/0583.418315
Fax. +39/0583.419003

www.martinelliluce.it
info@martinelliluce.it