2080/1 2080/2 2080/3 2080/4
COLIBRI

Design: Emiliana Martinelli – 2019

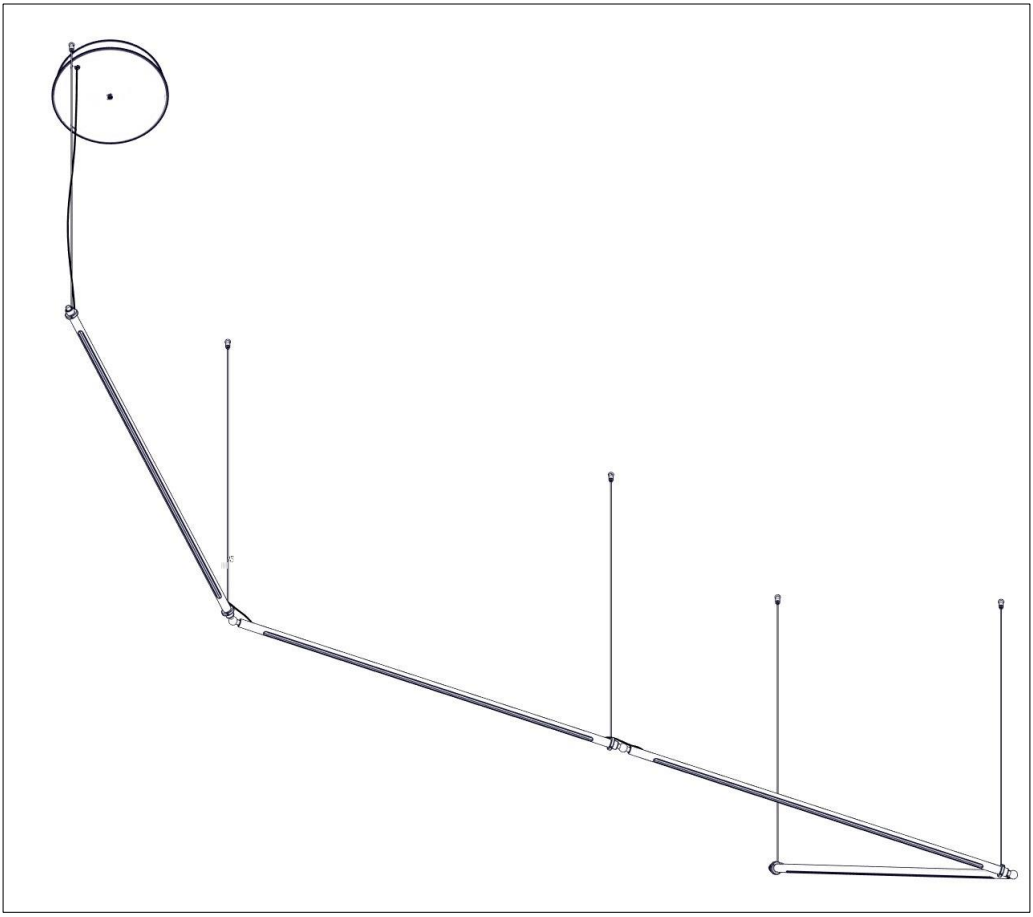

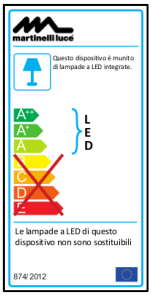
martinelli luce
Questo dispositivo è munito di lampade a LED integrate.
A++
A+
A
C
D
E
L
E
D
Le lampade a LED di questo dispositivo non sono sostituibili
874/2012

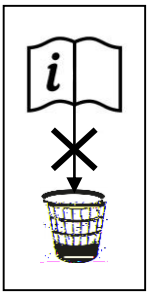

IP40

F

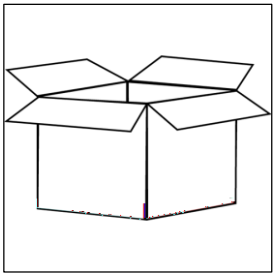

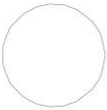

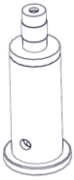

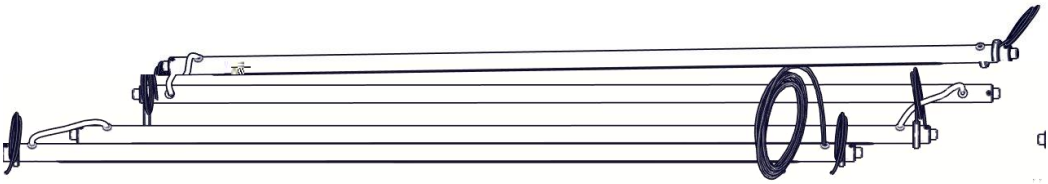

1

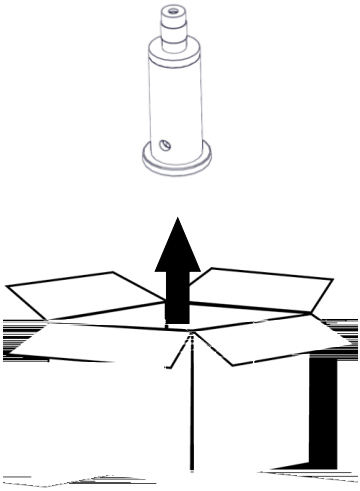

2

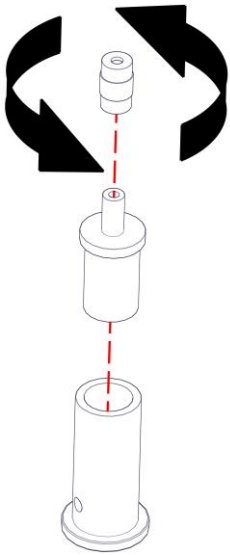

i

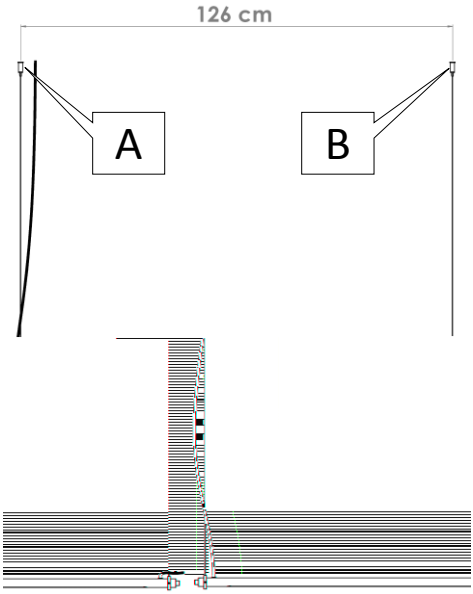

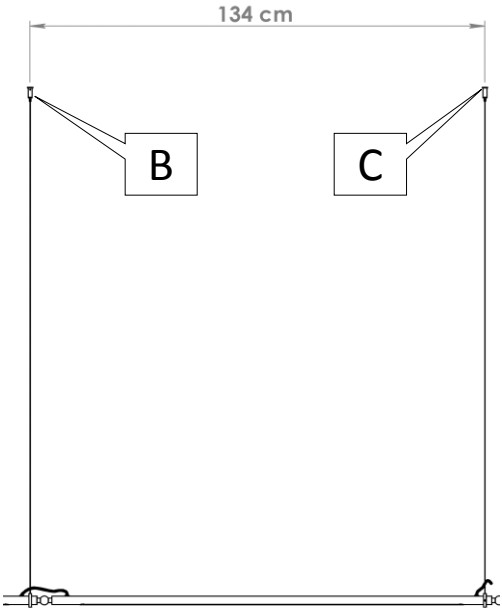

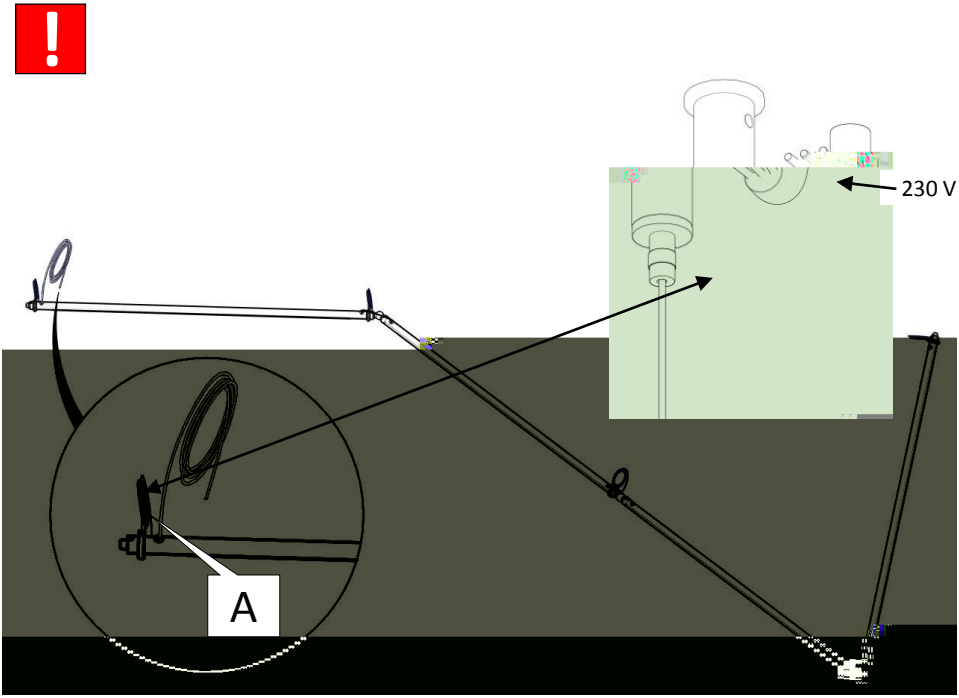

3

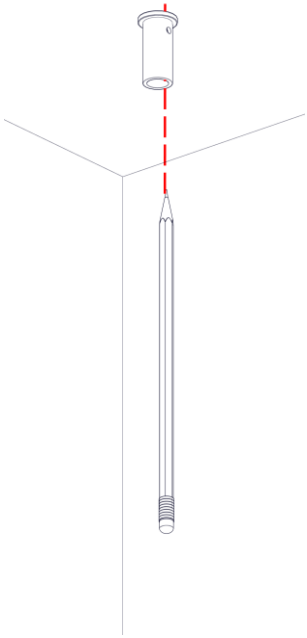

4

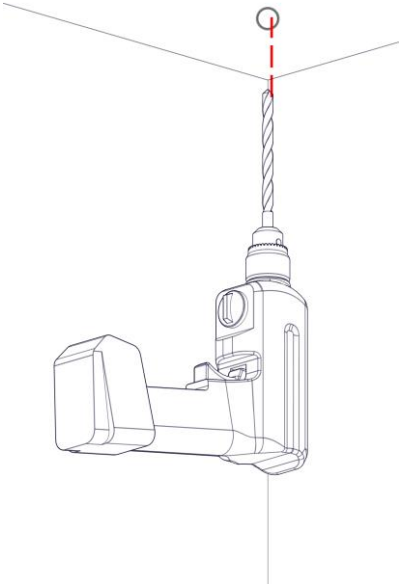

5

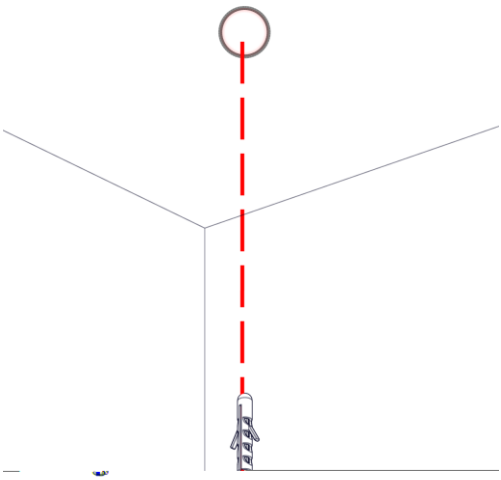

6

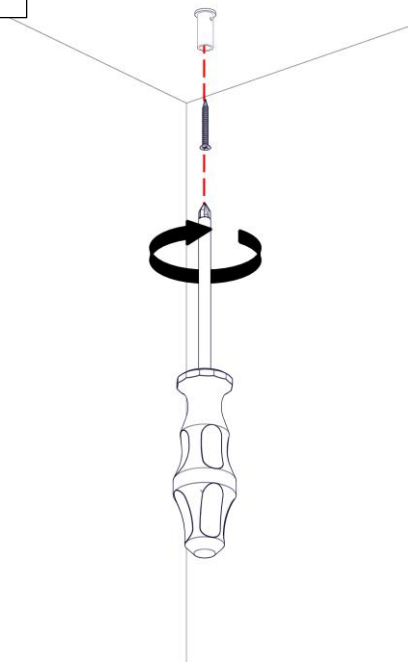

7

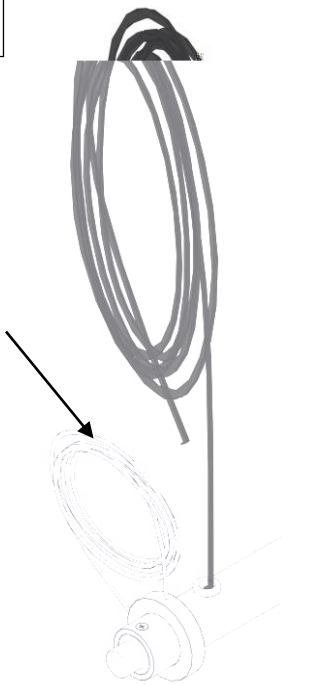

8

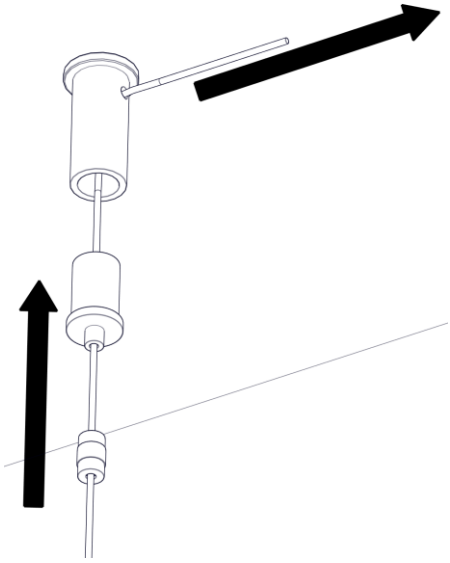

9

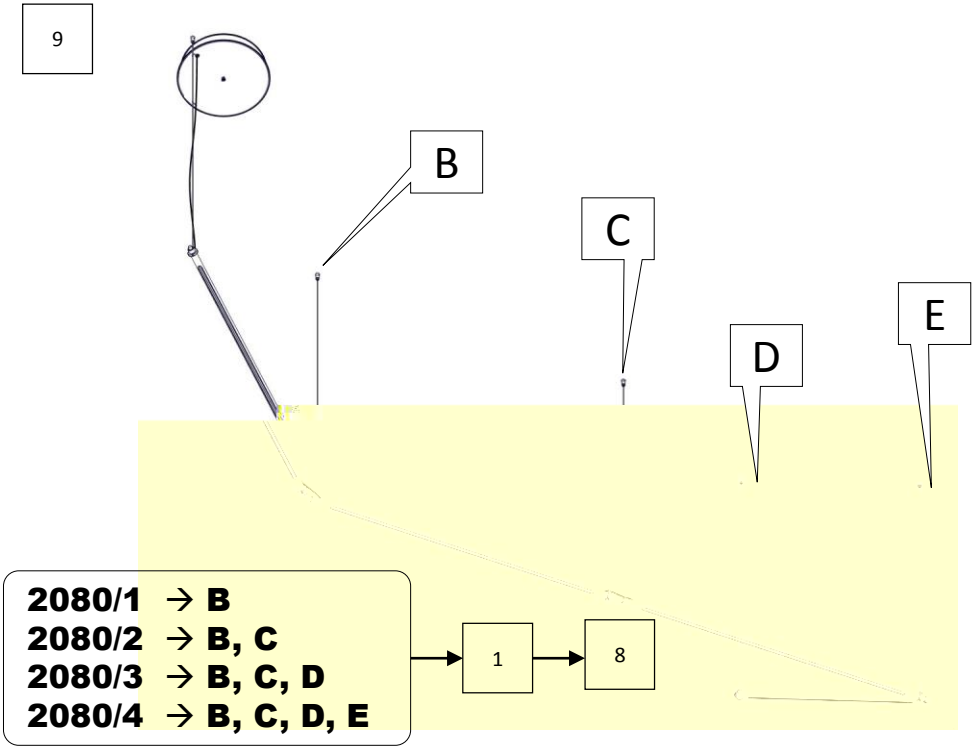

10

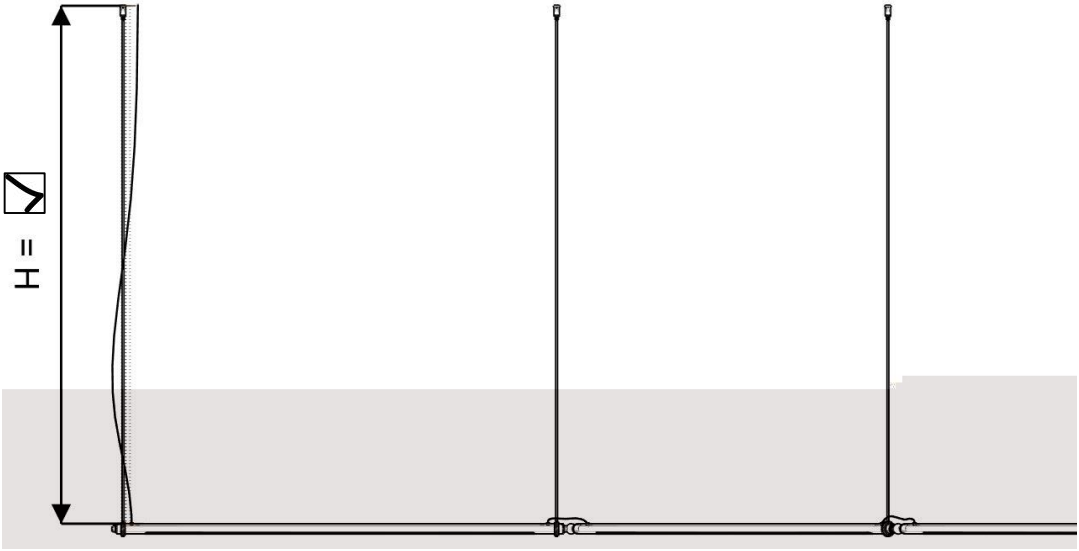

11

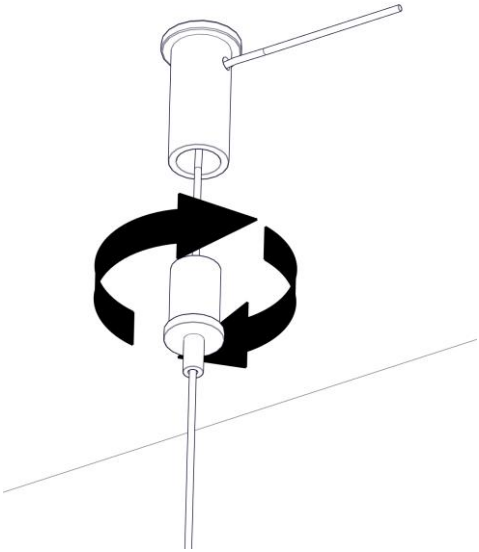

12

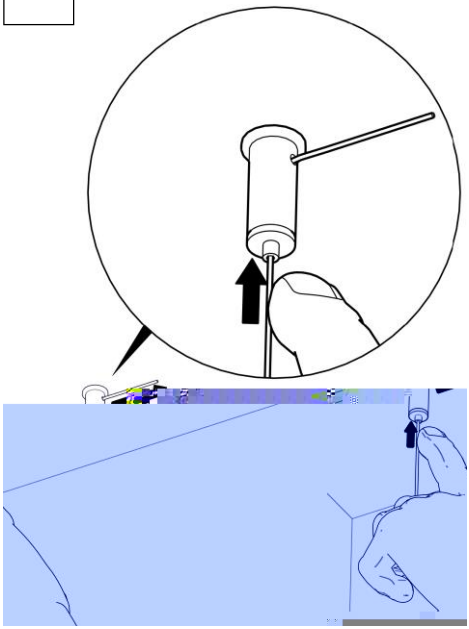

13

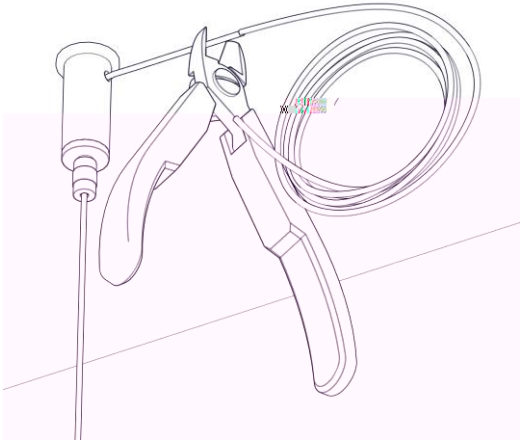

14

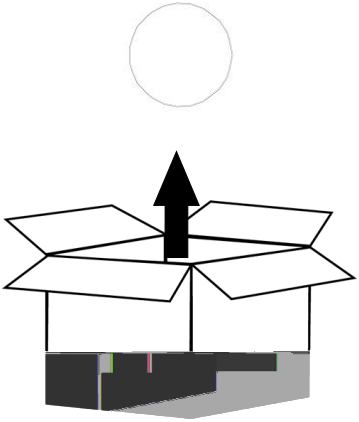

11

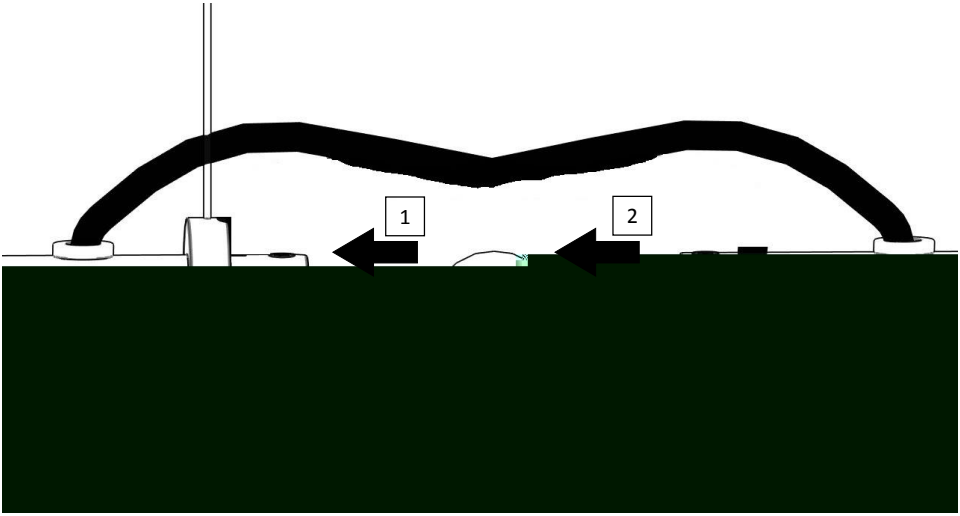

18

ART. 40114 → 2080/1
2080/2
2080/3

ART. 40085 → 2080/4

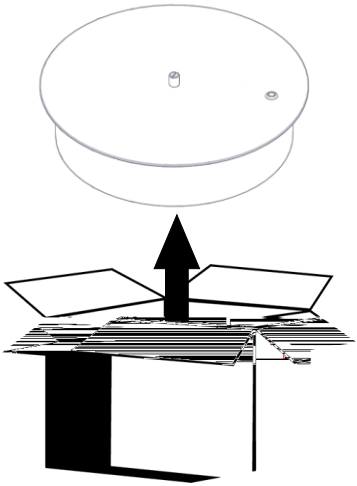

14

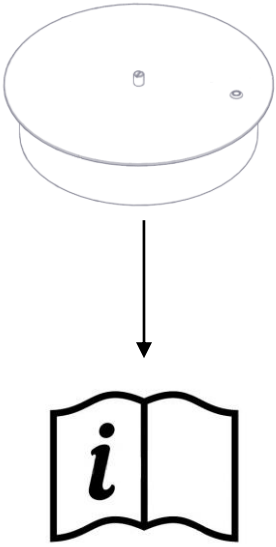

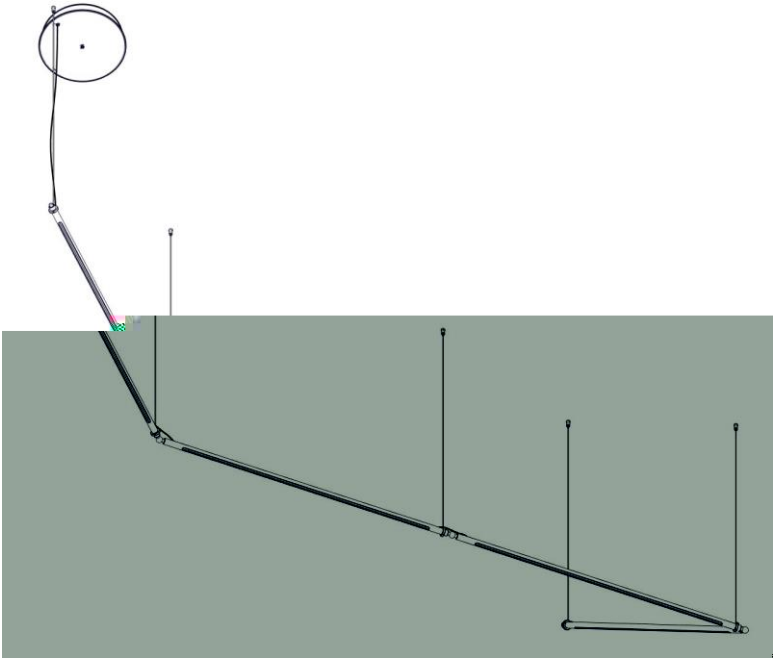

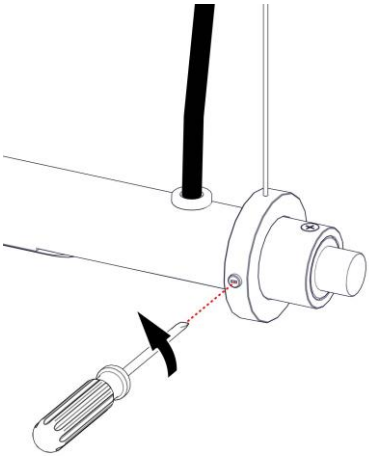

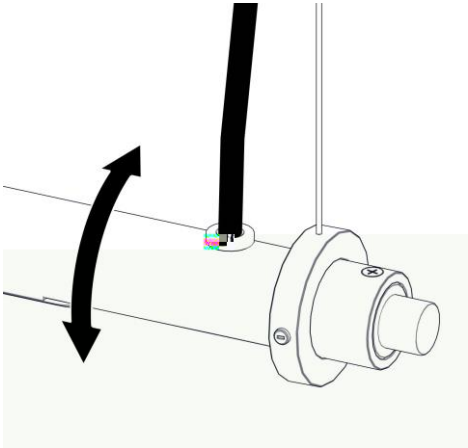

i

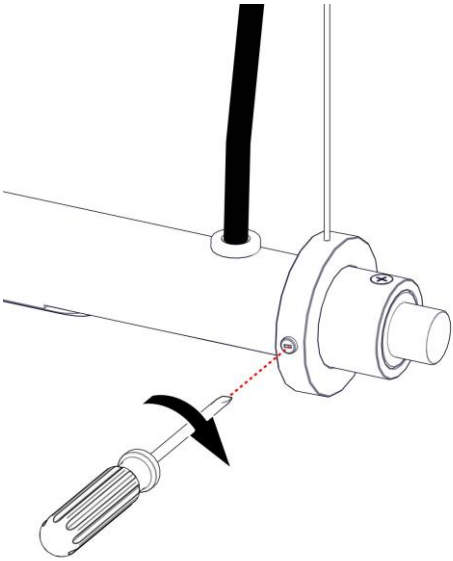

i

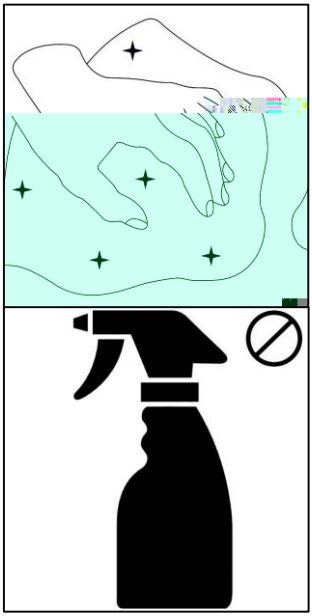

martinelli luce

Via Teresa Bandettini
55100 Lucca (Lu) – Italy

Tel.+39/0583.418315
Fax. +39/0583.419003

www.martinelliluce.it
info@martinelliluce.it