Sis ema U

Fascio s re o - non dimmerabile

S udio Na ural

colori

48V 13 W 1950 lm

luce dire a

Tipologia	Fare i
U ilizzo	In erno

Il Sis ema U è compos o da fare i a luce dire a, orien abili con un par icolare snodo. Cara erizza i da un a acco che abbraccia e si collega al binario ele rifica o rami e una connessione magne ica. Sorgen e di luce a LED con o iche in ercambiabili. Alimen a ore remo o.

Premi

Famiglia	Sis ema U
Tipologia	Fare i
U ilizzo	In erno

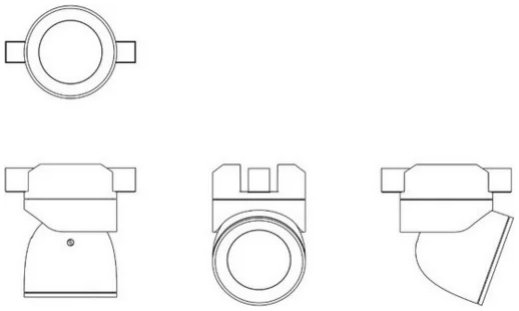

Dimensioni

Al ezza	10 cm
Diame ro	7 cm
Peso	0.5 Kg

Materiali

S ru ura	alluminio	Diffusore	policarbona o

Tensione	48V	Wa	13 W
Alimen a ore	Escluso	Lumen	1950 lm
Mon aggio alimen a ore	Es erno	CRI	>80
		Dura a	50000 h
Alimen azione	Alimen a ore ele ronico	CCT	3000 K
Non dimmerabile		Classe energe ica	D

Certificazioni

CE III IP20

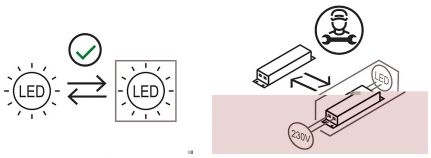

Codice varianti colore

1441/20/NE

Nero

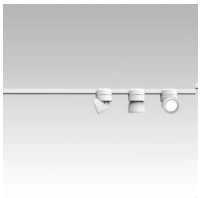

1441/20/BI

Bianco

Gallery

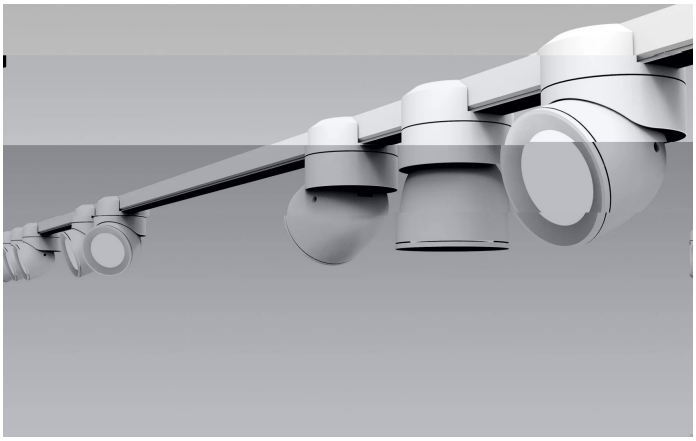

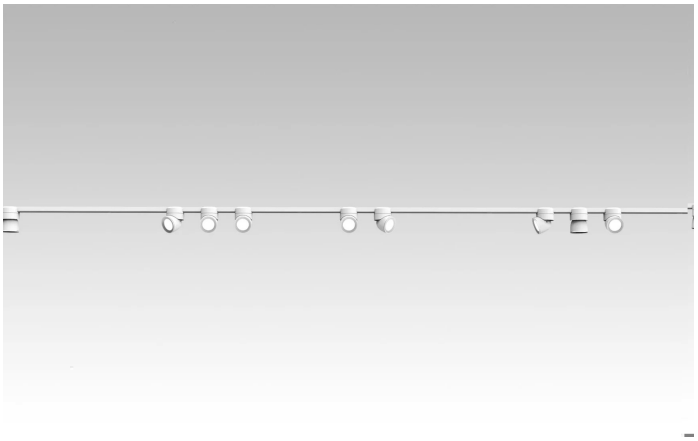

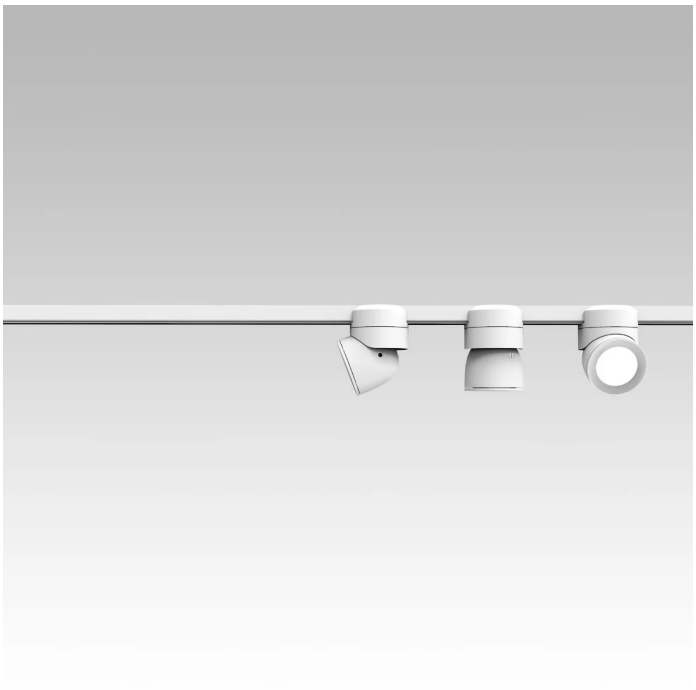

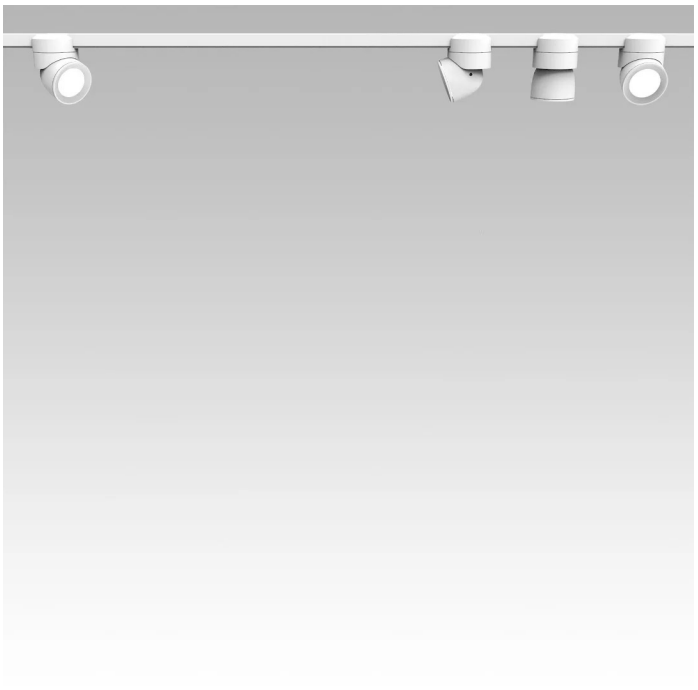

Accessori

5142.1
Alimen a ore remo o

522
Alimen azione 48 V per binario ele rifica o

519
Binario ele rifica o

520
Binario ele rifica o

521
Binario ele rifica o

526
Cavo di sospensione per binario
ele rifica o

500X
Disposi ivo Push-Dali

525
Giun o

524
Giun o

544
Giun o

40087
Honey Comb Sis ema U

40086.1
Rosone

40086
Rosone

523
Tes a di chiusura